KUNZE & SOHN

Inh. E. Weber

seit 1896

➠ Arbeitsbühnenvermietung

SA 10

Scherenarbeitsbühne

Arbeitsbereich

Arbeitshöhe	: Meter 10,00
Plattformhöhe	: Meter 8,00
Steigfähigkeit	: 25 %

Innen- und Außenbereich bei befestigtem Untergrund

Arbeitskorb

Länge	: Meter 2,05
mit Verlängerung	: Meter 2,95
Breite	: Meter 1,07
Tragkraft gesamt bei ausgefahrener Verlängerung	: kg 386
Hauptplattform	: kg 249
Zusatzplattform	: kg 136

Abmessungen

Länge	: Meter 2,26
Breite	: Meter 1,17
Höhe gesamt	: Meter 2,23
Bei Geländer abgeklappt	: Meter 1,83
Bei Geländerdemontage	: Meter 1,43
Gesamtgewicht	: kg 1.837

Antrieb

24 V Batterie mit 220 V Ladegerät
Elektrisch Hydraulisch, Lochfahrschutz

Ausstattung

Joysticksteuerung vorwärts / rückwärts
gefederte Standbremse mit hydraulischer Freigabe
Manuelles Absenkventil.
90 cm manuell ausrollbare Plattform

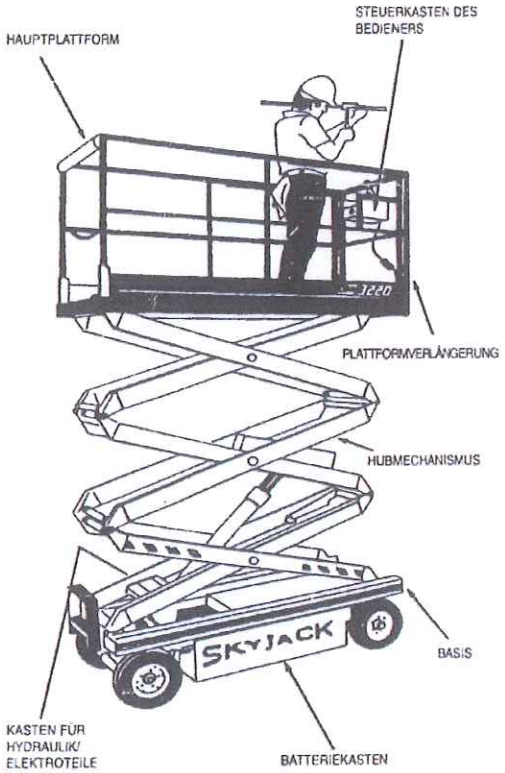

Kunze & Sohn
Inh. E. Weber
Fabrikstraße 5
09669 Frankenberg

Telefon: 037206 . 6850
Telefax: 037206 . 68520
www.kunze-und-sohn.de
info@kunze-und-sohn.de